公差等级表（以小数点位数）			
长度		角度	
X.	±1.5	X.°	±1°
X.X	±0.5	X.X°	±0.5°
X.XX	±0.2		
X.XXX	±0.1		

电机性能规格：

法兰：	264
额定功率（kW）：	36.8
额定电压（V）：	380
反电势V/1000r/min	313
额定电流（A）：	68.7
瞬时最大电流（A）：	123
额定转矩（N•m）：	176
瞬时最大转矩（N•m）：	290
线电阻（Ω）：	0.100
DQ电感（mH）：	2.02/4.02
额定转速（rpm）：	2000
最大转速（rpm）：	2600
转子转动惯量（10^{-4}Kg•m^2）：	320
转子极对数（P内嵌）：	8
编码器类型：	K
绝缘等级：	F
防护等级：	IP54

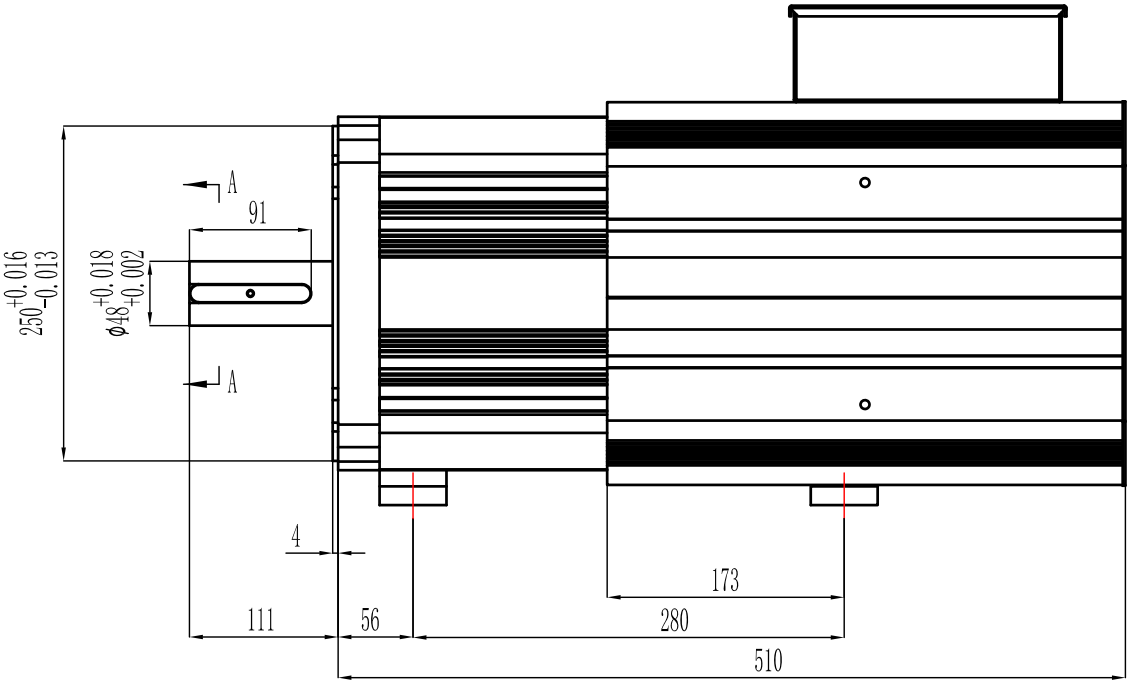

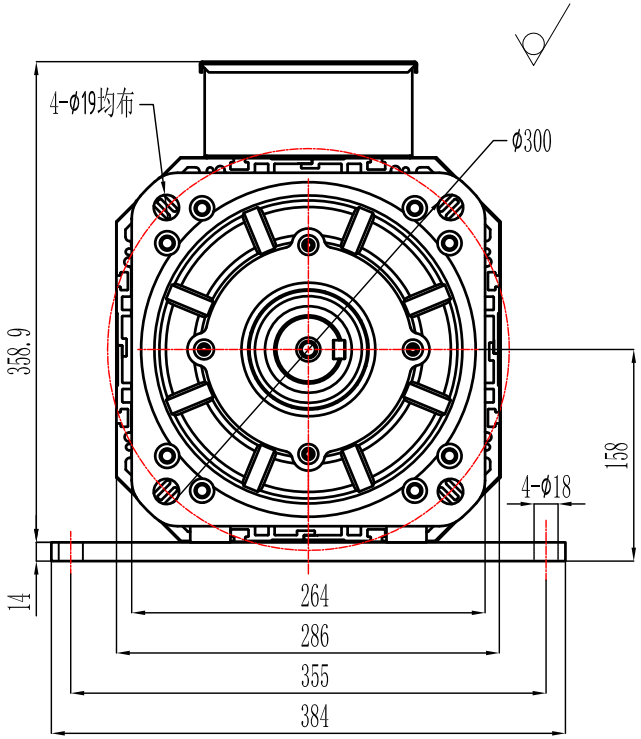

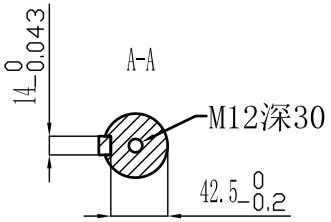

端子号	信号名	定义
1	U	红
2	V	白
3	W	黑
接地标识	PE	黄绿
制动器+	B+	24V
制动器-	B-	0V
风扇电源	L1	220V
风扇电源	L2	220V
温控线	PTC1	PTC130
温控线	PTC2	PTC130

端子号	信号名	定义
1	PE	屏蔽线
2	+5V	红
3	GND	黑
4	A+	蓝
5	B+	绿
6	Z+	黄
7	A-	蓝黑
8	B-	绿黑
9	Z-	黄黑

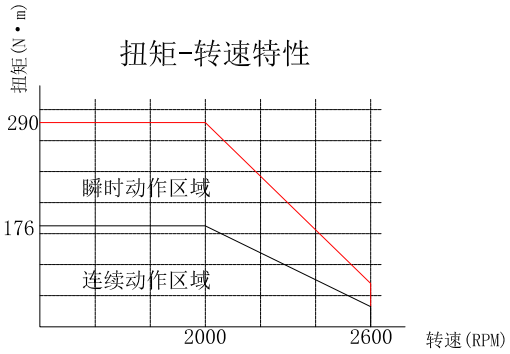

技术要求

1. 电机表面清洁，无污染无异物；
2. 铭牌粘贴牢固，字迹清晰耐磨；
3. 电机检测时电机主轴对着人时，转向为逆时针；
4. 电机表面喷黑漆处理。

项目	设变单号	修改内容	审核	日期	设计	日期
			陈吉		邢芳英	2024.6.5

单位	mm	机种	ZE25伺服电机	版本	A
比例	1:1	图号			
图纸大小	A4H	零件名称	伺服电机外形确认图		
		材质			
		电机型号	ZE252036.8176K3-02.5X		

中智电气南京有限公司