公差等级表（以小数点位数）			
长度		角度	
X.	±1.5	X.°	±1°
X.X	±0.5	X.X°	±0.5°
X.XX	±0.2		
X.XXX	±0.1		

电机性能规格：

法兰：	264
额定功率（kW）：	53.4
额定电压（V）：	380
反电势V/1000r/min	316
额定电流（A）：	100
瞬时最大电流（A）：	170
额定转矩（N•m）：	340
瞬时最大转矩（N•m）：	520
额定转速（rpm）：	1500
最大转速（rpm）：	2200
转子转动惯量（10^{-4}Kg•m^2）：	560
编码器类型：	23bit
绝缘等级：	F
防护等级：	IP54

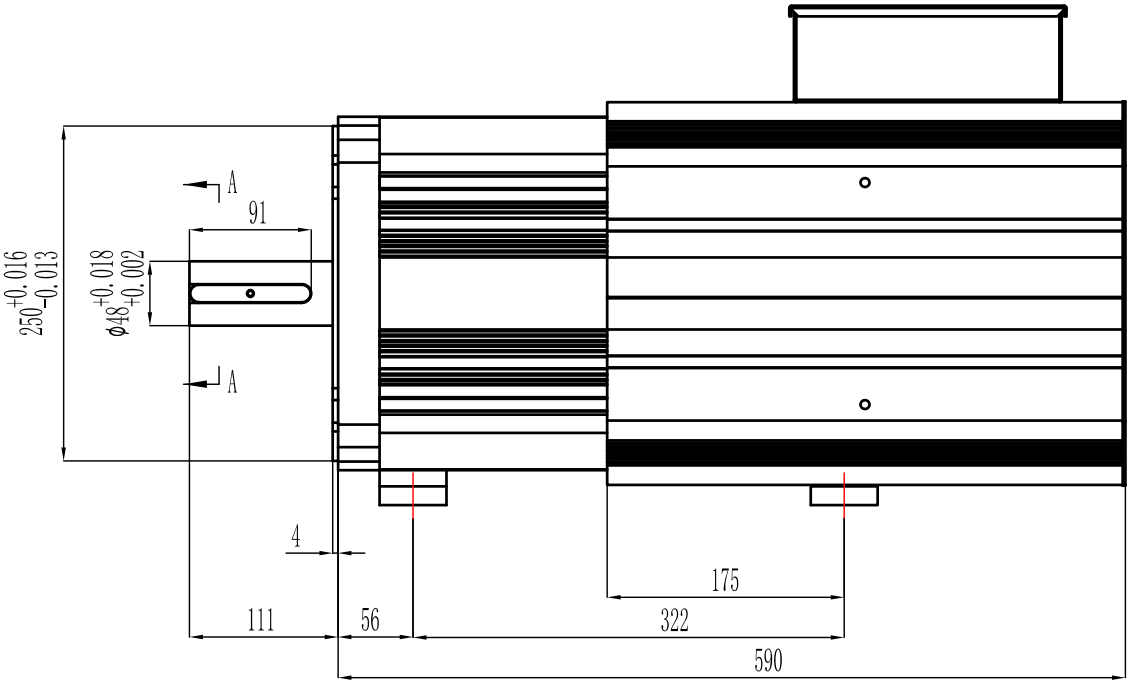

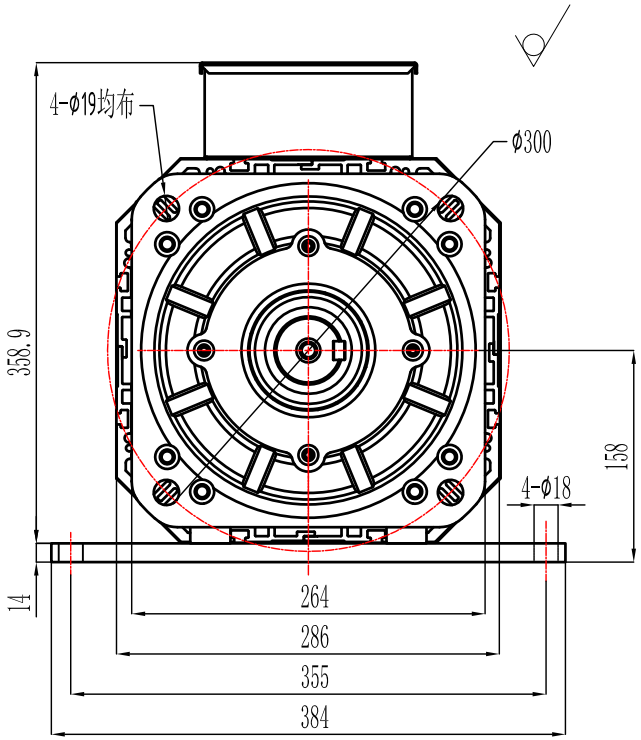

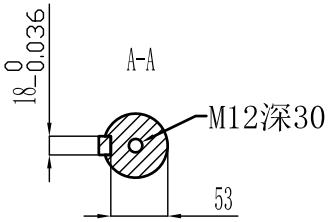

端子号	信号名	定义
1	U	红
2	V	白
3	W	黑
接地标识	PE	黄绿
制动器+	B+	24V
制动器-	B-	0V
风扇电源	L1	220V
风扇电源	L2	220V
温控线	PTC1	PTC130
温控线	PTC2	PTC130

端子号	信号名	定义
1	FG	屏蔽线
2	+5V	红色
3	0V	黑色
6	电池+	棕色
/	/	/
9	电池-	白
12	SD+	蓝色
/	/	/
15	SD-	黄色

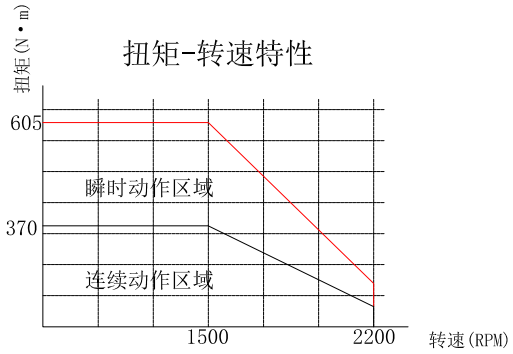

技术要求

1. 电机表面清洁，无污染无异物；
2. 铭牌粘贴牢固，字迹清晰耐磨；
3. 电机检测时电机主轴对着人时，转向为逆时针；
4. 电机表面喷黑漆处理。

项目	设变单号	修改内容	审核	日期	设计	日期
△			陈吉		邢芳英	2024.6.5

单位	mm	机种	ZE25伺服电机	版本	A
比例	1:1	图号			
图纸大小	A4H	零件名称	伺服电机外形确认图		
		材质			
		电机型号	ZE251553.4340L3-04.5X		

中智电气南京有限公司